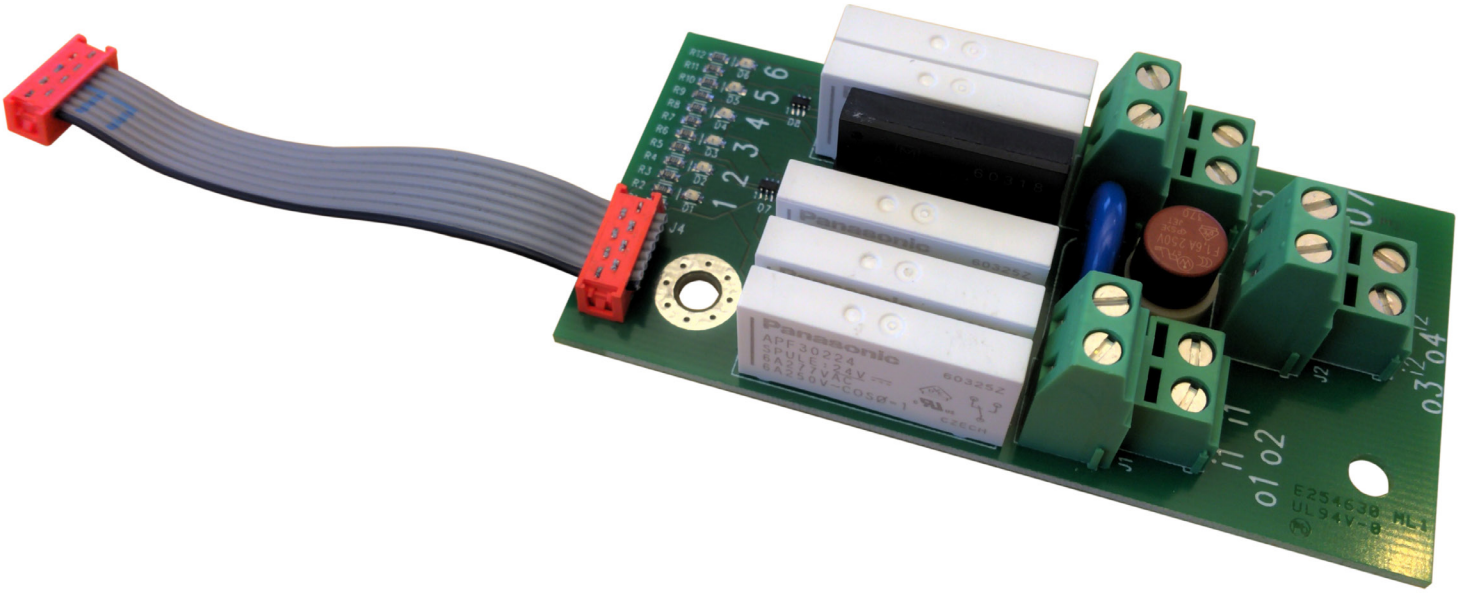

BEDIENUNGSANLEITUNG
DAAB AUSGANGSPLATINE DB407

Für die Steuerautomatik DAAB EP104
mit Programmversion 4.07

FAAC Nordic AB
BOX 125, SE-284 22 PERSTORP SCHWEDEN, +46 435 77 95 00, support@faac.se
www.faac.se

Technische Daten

Maße (BxHxT)	44 x 90 x 24 mm
Temperaturbereich	0 bis 50 °C
Anzeigen	6 Leuchtdioden
Ausgänge	1 Triac-Ausgang max. 0,75 A, 24-230 V AC 5 Relaisausgänge max. 6 A Resistivlast pro Relaisausgang bei 230 V AC oder 2 A bei 24 V DC
Schutzart	Die Platine ist für den internen Einbau in das Gehäuse vorgesehen.

Sicherheitsanweisungen

Siehe Bedienungsanleitung für die Steuerautomatik EP104.

Allgemeine Beschreibung

Zusatzplatine für 6 Ausgänge an EP104 Alle Ausgänge haben eine programmierbare Funktion. Die Einstellung der Funktionen dieser Ausgänge erfolgt an der EP104.
Bei Ausgang o4 ist Wechselstrom als Versorgungsspannung zu verwenden, weil es sich um einen Triac-Ausgang handelt. Es ist zu beachten, dass i2 für o3 und 04 gemeinsam verwendet wird.
Der Status der Ausgänge wird mit Leuchtdioden angezeigt, die sich an der Oberkante der Platine befinden. Eine leuchtende Diode zeigt eine geschlossene Funktion an.

Montage

1. Eventuell vorhandene persönliche elektrostatische Ladung über einen geerdeten Kontakt entladen, bevor der Einbau vorgenommen wird.
2. Die EP104 von der Stromversorgung abtrennen.
3. Die Platine DB407 mit 2 Schrauben M4x6 und Abstandshaltern auf der EP104 festschrauben.
4. Das Kabel mit dem Anschluss OUTPUT verbinden.
5. Die Platine gemäß Schaltplan anschließen.

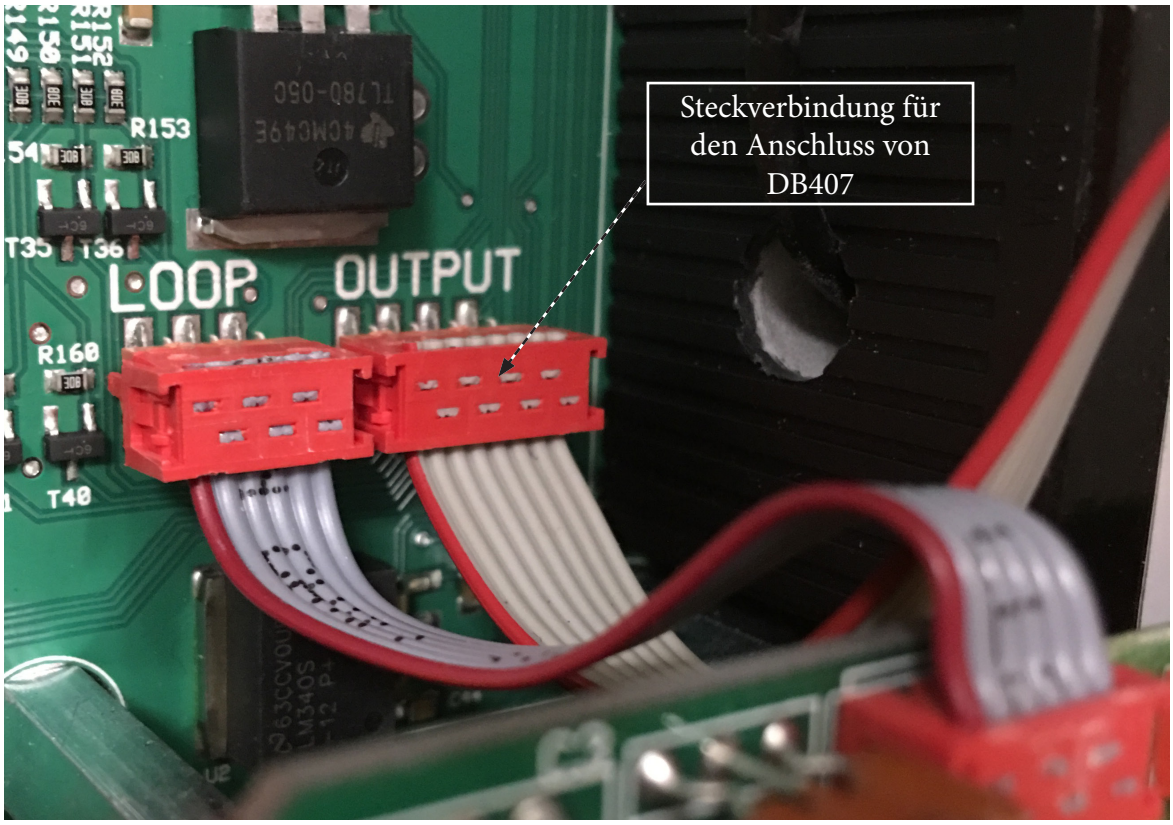

Anschluss

Wenn Schwachstrom in Verbindung mit Niederspannung verwendet wird, sind die an die Gruppen i1, o1, o2 und i2, o3, o4 sowie i3, o5, o6 angeschlossenen Kabel gruppenweise mit Kabelbinder möglichst nah an der Klemme zu sichern.

Der Anschluss ist von einem zugelassenen Installateur vorzunehmen.

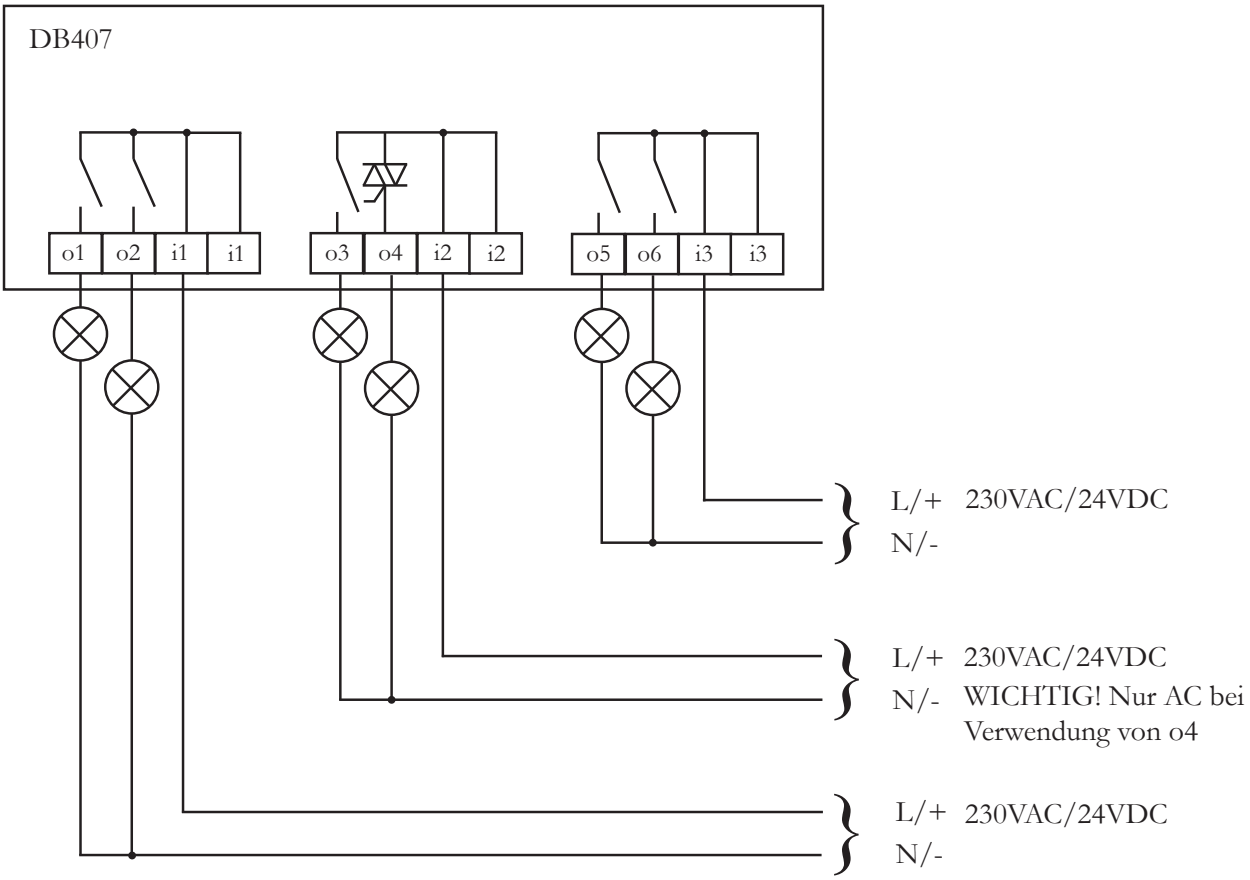

Bei Verwendung von o4 für AC und o3 für DC kann o3 ein Zwischenrelais steuern.

Nach Einbau und Anschluss der Platine kann die Stromversorgung der EP104 eingeschaltet werden.

Funktionen der Zusatzplatine DB407

Wurde DB410 eingebaut, stehen 5 programmierbare Relaiseingänge und ein Triac-Ausgang zur Verfügung. Diese Ausgänge sind in drei Gruppen mit zwei gemeinsamen Positionen zusammengefasst. Es ist zu beachten, dass die gemeinsamen Positionen am dichtesten an der Musterplatine an jeder Klemme liegen. Diese Positionen tragen die Bezeichnungen i1, i2 und i3. Die Ausgänge sind die oberen Klemmenpositionen.

Funktionen der programmierbaren Ausgänge 1-6

Abgesehen von der Kanalnummer (Ausgang 1 = Kanalnummer o1nn, Ausgang 2 = Kanalnummer o2nn usw.) sind die Anweisungen für alle 6 programmierbaren Ausgänge identisch. Im Folgenden wird die Einstellung für Ausgang 1 erläutert.
Den programmierbaren Ausgang 1 durch Einstellung der gewünschten Funktion auf o100 aktivieren. Bei Wert 0 ist der Ausgang unabhängig von der Einstellung der anderen Kanäle geschlossen (geöffnet).
Bei Wert 1 kann der Ausgang als Signalleuchte durch die Lageanzeige sowie als eingehendes Signal bei Bewegungen und Warnzeit bei dieser Einstellung verwendet werden. Mit Wert 2 wird der Näherungssensor der Fahrzeugschleife eingestellt, Wert 3 steuert das Motorschloss und mit Wert 4 wird der Ausgang als Alarmausgang genutzt.

Kanal o110 geöffnet:
Wert 1 für ein Dauersignal in offener Position.

Kanal o111 Zwischenstellung:
Den Wert 1 für ein Dauersignal in Zwischenstellung einstellen.

Kanal o112 geschlossene Stellung:
Den Wert 1 für ein Dauersignal in geschlossener Stellung einstellen.

Beispiele für grüne Leuchte: o110 = 1, o111 = 0, o112 = 0.
Beispiele für rote Leuchte: o110 = 0, o111 = 1, o112 = 1.

Kanal o113 Bewegung
Dieser Kanal wird für Bewegungsfunktionen verwendet. Die Funktion wird aktiviert, sobald sich das Tor in Bewegung setzt. Weitere Einstellungen finden Sie in der Kanalliste. Nur über Ausgang 4 kann ein blinkendes Signal ausgegeben werden.

Kanal o120 Warnzeit vor dem Start
Einstellbare Zeit 0,00 – 9,59 Minuten, wobei 0,00 für abgeschaltet steht. Die anzukündigende Funktion wird in o121 festgelegt.

Kanal o121 Vorwarnfunktion in Verbindung mit Kanal o120:
Den Wert 1 für ein Dauersignal vor dem automatischen Schließen einstellen. Mit 2 wird ein Dauersignal vor dem Aufstellen und automatischen Schließen gewählt. 3 legt ein Dauersignal vor dem Schließsignal, Aufstellen und automatischen Schließen fest. 4 sorgt für eine Signal vor allen Steuersignalen.

Kanal o122 Funktion während der Vorwarnung:
Mit 1 wird das Ausgangssignal während der Vorwarnung in einem beliebigen Ausgang deaktiviert.
Bei der Wahl von 2 zeigt der Ausgang unabhängig von der Vorwarnung weiterhin Stellung oder Bewegung an.

Kanal o130 Alarmverzögerung bei Fehlern gemäß o131 und o132 Der Alarm wird um die eingestellte Zeit 0,00 – 9,59 Minuten verzögert, Werkseinstellung 0,00.

Kanal o131-o142 Alarm bei verschiedenen Zuständen:
Bei Wert 1 sendet der Ausgang ein Signal, wenn der Zustand laut Kanalbeschreibung länger als die in o130 eingestellte Zeit bestanden hat.

Der Ausgang kann mit unterbrechendem und schließendem Kontakt über den Kanal o183 eingestellt werden.
Wert 1 aktiviert den schließenden Kontakt (NO) und Wert 2 den unterbrechenden Kontakt (NC).

Kanal o191 Funktion, wenn LOOP1, LOOP2 oder PHOTO aktiviert werden.
Es wird eingestellt, welcher Näherungssensor von der Fahrzeugschleife angefordert wird. Weitere Einstellungen finden Sie in der Kanalliste.

Funktionen des programmierbaren Ausgangs 4

Der programmierbare Ausgang 4 ist im Prinzip gleich den Ausgängen 1, 2, 3, 5 und 6 mit dem Unterschied, dass dieser Ausgang ein Triac ist. Alle Einstellungen sind gleich für die Ausgänge 1 bis 6, aber für den Ausgang 4 sind Alternativen für blinkende Signale möglich. In der Kanalliste finden Sie die Kanaleinstellungen.

- Schließalarm

  Zur Nutzung des Schließalarms können z. B. die Ausgänge o1 und o2 verwendet werden. Es ist zu beachten, dass i1+i1 zwei gemeinsame Eingänge für o1 und o2 sind. Bei Spannungsabfall sind diese Ausgänge offen, NO. Die Ausgänge müssen so angeschlossen werden, dass ein nicht angeschlossenes Kabel, ein gebrochenes Kabel oder ein Spannungsabfall der EP104 den Schließalarm aktiviert. Bei folgenden Einstellungen wird Ausgang 1 für den Schließalarm verwendet:
  o100 = 1, Stellungsanzeige
  o110 = 1, Signal in offener Stellung
  o111 = 1, Signal in Zwischenstellung
  o113 = 3, Signal bei Öffnungs-/Schließbewegung
  o114 = Abschaltverzögerung, mindestens 1 Sekunde und gemäß den Anweisungen des Alarmanlagenherstellers
  o120 = Vorwarnzeit vor dem Start, gemäß den Anweisungen des Alarmanlagenherstellers
  o121 = 4, Dauersignal vor allen Bewegungen
  o122 = 2, Ausgangssignal gemäß o110-o113.

- Kanalverzeichnis, o-Kanäle

Programmierbarer Ausgang 1

Nr.	Name		Grenzen	Werk	Eingestellt
o100	Funktion des Ausgangs 1		0 – 4	1	
	0	Ausgeschaltet			
	1	Lageanzeige/Bewegung/Warnung. Signal gemäß o110 – o122			
	2	Näherungssensor/Richtungsabtastung. Signal gemäß o191			
	3	Schloss			
	4	Alarmausgang. Signal gemäß o130 – o142			
o110	Geöffnet		0 – 1	1	
	0	Ausgeschaltet			
	1	Kontinuierliches Signal			
o111	Zwischenposition		0 – 1	0	
	0	Ausgeschaltet			
	1	Kontinuierliches Signal			
o112	Geschlossen		0 – 1	0	
	0	Ausgeschaltet			
	1	Kontinuierliches Signal			
o113	Bewegung		0 – 4	4	
	0	Ausgeschaltet			
	1	Kontinuierliches Signal beim Öffnen			
	2	Kontinuierliches Signal beim Schließen			
	3	Kontinuierliches Signal beim Öffnen und Schließen			
	4	Kein Signal während der Bewegung, Verwendung in Verbindung mit o110, o111 und o112			
o114	Ausschaltverzögerung. Ausschalten nach eingestellter Zeit. Z.B. für Beleuchtung, die nach einer gewissen Zeit nach dem Schließen ausgeschaltet wird.		0,00 – 9,59 Min.	0,00	
o120	Warnzeit vor dem Start		0,00 – 9,59 Min.	0,00	
o121	Vorwarnfunktion in Verbindung mit o120		1 – 4	2	
	1	Dauersignal vor dem automatischen Schließen			
	2	Dauersignal vor dem Aufbau und automatischen Schließen			
	3	Dauersignal vor dem Schließsignal, Aufbau und automatischen Schließen			
	4	Kontinuierliches Signal vor allen Signalen			
o122	Funktion während der Warnzeit		1 – 2	1	
	1	Ausgangssignal deaktiviert bei Vorwarnung in einem anderen Ausgang			
	2	Ausgangssignal gemäß o110 - o113			

Nr.	Name		Grenzen	Werk	Eingestellt
o130*	Alarm bei Fehler gemäß o131 - o139 Alarm wird eingeschaltet, wenn er mindestens die im Kanal eingestellte Zeit aktiviert wird		0,00 – 9,59 Min.	0,00	
o131*	Alarm bei kaputtem Klemmschutz Zeit gemäß o130		0 – 1	0	
	0	Ausgeschaltet			
	1	Kontinuierliches Signal			
o132*	Alarm bei schwerwiegender Fehlermeldung auf dem Display		0 – 1	0	
	0	Ausgeschaltet			
	1	Kontinuierliches Signal			
o133*	Alarm bei unterbrochenem Stoppkreislauf		0 – 1	0	
	0	Ausgeschaltet			
	1	Kontinuierliches Signal			
o134*	Alarm bei offenem Tor		0 – 1	0	
	0	Ausgeschaltet			
	1	Kontinuierliches Signal			
o135*	Alarm bei Tor in Zwischenposition		0 – 1	0	
	0	Ausgeschaltet			
	1	Kontinuierliches Signal			
o136*	Alarm bei geschlossenem Tor		0 – 1	0	
	0	Ausgeschaltet			
	1	Kontinuierliches Signal			
o137*	Alarm bei aktivierter Fahrzeugschleife 1		0 – 1	0	
	0	Ausgeschaltet			
	1	Kontinuierliches Signal			
o138*	Alarm bei aktivierter Fahrzeugschleife 2		0 – 1	0	
	0	Ausgeschaltet			
	1	Kontinuierliches Signal			
o139*	Alarm bei unterbrochener Fotozelle		0 – 1	0	
	0	Ausgeschaltet			
	1	Kontinuierliches Signal			
o142*	Alarm bei nicht schwerwiegender Fehlermeldung auf dem Display		0 – 1	0	
	0	Ausgeschaltet			
	1	Kontinuierliches Signal			
o183	Umkehr der Kontaktfunktion für den Ausgang		1 – 2	1	
	1	Schließender Kontakt, NO			
	2	Unterbrechender Kontakt, NC			

* = Nur wenn o100 auf 4 eingestellt ist

o191	Funktion, wenn LOOP1, LOOP2 oder PHOTO aktiviert wurden		01 – 14	01	
	01	Näherungssensor. Signal bei aktiviertem LOOP1, steht an, bis LOOP1 deaktiviert wird.			
	02	Näherungssensor. Signal bei aktiviertem LOOP2, steht an, bis LOOP2 deaktiviert wird.			
	03	Näherungssensor. Signal bei aktiviertem LOOP1 und LOOP2, steht an, bis entweder LOOP1 oder LOOP2 deaktiviert wird.			
	04	Näherungssensor. Signal bei aktiviertem PHOTO, steht an, bis PHOTO deaktiviert wird.			
	05	Näherungssensor. Signal bei aktiviertem PHOTO und LOOP1, steht an, bis entweder PHOTO oder LOOP1 deaktiviert wird.			
	06	Näherungssensor. Signal bei aktiviertem PHOTO und LOOP2, steht an, bis entweder PHOTO oder LOOP2 deaktiviert wird.			
	07	Näherungssensor. Signal bei aktiviertem PHOTO, LOOP1 und LOOP2, steht an, bis entweder PHOTO, LOOP1 oder LOOP2 deaktiviert wird.			
	08	Näherungssensor. Signal bei aktiviertem LOOP1 oder LOOP2, steht an, bis entweder LOOP1 oder LOOP2 deaktiviert wird.			
	09	Richtungsabtastung. Signal bei Aktivierung von LOOP1 und danach LOOP2. Signal steht an, bis LOOP2 deaktiviert wird.			
	10	Richtungsabtastung. Signal bei Aktivierung von LOOP1 und danach PHOTO. Signal steht an, bis PHOTO deaktiviert wird.			
	11	Richtungsabtastung. Signal bei Aktivierung von LOOP2 und danach LOOP1. Signal steht an, bis LOOP1 deaktiviert wird.			
	12	Richtungsabtastung. Signal bei Aktivierung von LOOP2 und danach PHOTO. Signal steht an, bis PHOTO deaktiviert wird.			
	13	Richtungsabtastung. Signal bei Aktivierung von PHOTO und danach LOOP1. Signal steht an, bis LOOP1 deaktiviert wird.			
	14	Richtungsabtastung. Signal bei Aktivierung von PHOTO und danach LOOP2. Signal steht an, bis LOOP2 deaktiviert wird.			

Programmierbarer Ausgang 2

Nr.	Name		Grenzen	Werk	Eingestellt
o200	Funktion des Ausgangs 2		0 – 4	1	
	0	Ausgeschaltet			
	1	Lageanzeige/Bewegung/Warnung. Signal gemäß o210 – o222			
	2	Näherungssensor/Richtungsabtastung. Signal gemäß o291			
	3	Schloss			
	4	Alarmausgang. Signal gemäß o230 – o242			
o210	Geöffnet		0 – 1	0	
	0	Ausgeschaltet			
	1	Kontinuierliches Signal			
o211	Zwischenposition		0 – 1	0	
	0	Ausgeschaltet			
	1	Kontinuierliches Signal			
o212	Geschlossen		0 – 1	1	
	0	Ausgeschaltet			
	1	Kontinuierliches Signal			
o213	Bewegung		0 – 4	4	
	0	Ausgeschaltet			
	1	Kontinuierliches Signal beim Öffnen			
	2	Kontinuierliches Signal beim Schließen			
	3	Kontinuierliches Signal beim Öffnen und Schließen			
	4	Kein Signal während der Bewegung, Verwendung in Verbindung mit o210, o211 und o212			
o214	Ausschaltverzögerung. Ausschalten nach eingestellter Zeit. Z.B. für Beleuchtung, die nach einer gewissen Zeit nach dem Schließen ausgeschaltet wird.		0,00 – 9,59 Min.	0,00	
o220	Warnzeit vor dem Start		0,00 – 9,59 Min.	0,00	
o221	Vorwarnfunktion in Verbindung mit o220		1 – 4	2	
	1	Dauersignal vor dem automatischen Schließen			
	2	Dauersignal vor dem Aufbau und automatischen Schließen			
	3	Dauersignal vor dem Schließsignal, Aufbau und automatischen Schließen			
	4	Kontinuierliches Signal vor allen Signalen			
o222	Funktion während der Warnzeit		1 – 2	1	
	1	Ausgangssignal deaktiviert bei Vorwarnung in einem anderen Ausgang			
	2	Ausgangssignal gemäß o210 - o213			

Nr.	Name		Grenzen	Werk	Eingestellt
o230*	Alarm bei Fehler gemäß o231 - o239 Alarm wird eingeschaltet, wenn er mindestens die im Kanal eingestellte Zeit aktiviert wird		0,00 – 9,59 Min.	0,00	
o231*	Alarm bei kaputtem Klemmschutz Zeit gemäß o230		0 – 1	0	
	0	Kontinuierliches Signal			
	1	Aktiviert			
o232*	Alarm bei nicht schwerwiegender Fehlermeldung auf dem Display		0 – 1	0	
	0	Kontinuierliches Signal			
	1	Aktiviert			
o233*	Alarm bei unterbrochenem Stoppkreislauf		0 – 1	0	
	0	Ausgeschaltet			
	1	Kontinuierliches Signal			
o234*	Alarm bei offenem Tor		0 – 1	0	
	0	Ausgeschaltet			
	1	Kontinuierliches Signal			
o235*	Alarm bei Tor in Zwischenposition		0 – 1	0	
	0	Ausgeschaltet			
	1	Kontinuierliches Signal			
o236*	Alarm bei geschlossenem Tor		0 – 1	0	
	0	Ausgeschaltet			
	1	Kontinuierliches Signal			
o237*	Alarm bei aktivierter Fahrzeugschleife 1		0 – 1	0	
	0	Ausgeschaltet			
	1	Kontinuierliches Signal			
o238*	Alarm bei aktivierter Fahrzeugschleife 2		0 – 1	0	
	0	Ausgeschaltet			
	1	Kontinuierliches Signal			
o239*	Alarm bei unterbrochener Fotozelle		0 – 1	0	
	0	Ausgeschaltet			
	1	Kontinuierliches Signal			
o242*	Alarm bei nicht schwerwiegender Fehlermeldung auf dem Display		0 – 1	0	
	0	Ausgeschaltet			
	1	Kontinuierliches Signal			
o283	Umkehr der Kontaktfunktion für den Ausgang		1 – 2	1	
	1	Schließender Kontakt, NO			
	2	Unterbrechender Kontakt, NC			

* = Nur wenn o200 auf 4 eingestellt ist

o291	Funktion, wenn SL.1, SL.2 oder Fotozelle/Schleife aktiviert wurden	01 – 14	01	
	01	Näherungssensor. Signal bei aktiviertem LOOP1, steht an, bis LOOP1 deaktiviert wird.		
	02	Näherungssensor. Signal bei aktiviertem LOOP2, steht an, bis LOOP2 deaktiviert wird.		
	03	Näherungssensor. Signal bei aktiviertem LOOP1 und LOOP2, steht an, bis entweder LOOP1 oder LOOP2 deaktiviert wird.		
	04	Näherungssensor. Signal bei aktiviertem PHOTO, steht an, bis PHOTO deaktiviert wird.		
	05	Näherungssensor. Signal bei aktiviertem PHOTO und LOOP1, steht an, bis entweder PHOTO oder LOOP1 deaktiviert wird.		
	06	Näherungssensor. Signal bei aktiviertem PHOTO und LOOP2, steht an, bis entweder PHOTO oder LOOP2 deaktiviert wird.		
	07	Näherungssensor. Signal bei aktiviertem PHOTO, LOOP1 und LOOP2, steht an, bis entweder PHOTO, LOOP1 oder LOOP2 deaktiviert wird.		
	08	Näherungssensor. Signal bei aktiviertem LOOP1 oder LOOP2, steht an, bis entweder LOOP1 oder LOOP2 deaktiviert wird.		
	09	Richtungsabtastung. Signal bei Aktivierung von LOOP1 und danach LOOP2. Signal steht an, bis LOOP2 deaktiviert wird.		
	10	Richtungsabtastung. Signal bei Aktivierung von LOOP1 und danach PHOTO. Signal steht an, bis PHOTO deaktiviert wird.		
	11	Richtungsabtastung. Signal bei Aktivierung von LOOP2 und danach LOOP1. Signal steht an, bis LOOP1 deaktiviert wird.		
	12	Richtungsabtastung. Signal bei Aktivierung von LOOP2 und danach PHOTO. Signal steht an, bis PHOTO deaktiviert wird.		
	13	Richtungsabtastung. Signal bei Aktivierung von PHOTO und danach LOOP1. Signal steht an, bis LOOP1 deaktiviert wird.		
	14	Richtungsabtastung. Signal bei Aktivierung von PHOTO und danach LOOP2. Signal steht an, bis LOOP2 deaktiviert wird.		

Programmierbarer Ausgang 3

Nr.	Name		Grenzen	Werk	Eingestellt
o300	Funktion des Ausgangs 3		0 – 4	1	
	0	Ausgeschaltet			
	1	Lageanzeige/Bewegung/Warnung. Signal gemäß o310 – o322			
	2	Näherungssensor/Richtungsabtastung. Signal gemäß o391			
	3	Schloss			
	4	Alarmausgang. Signal gemäß o330 – o342			
o310	Geöffnet		0 – 1	1	
	0	Ausgeschaltet			
	1	Kontinuierliches Signal			
o311	Zwischenposition		0 – 1	0	
	0	Ausgeschaltet			
	1	Kontinuierliches Signal			
o312	Geschlossen		0 – 1	0	
	0	Ausgeschaltet			
	1	Kontinuierliches Signal			
o313	Bewegung		0 – 4	4	
	0	Ausgeschaltet			
	1	Kontinuierliches Signal beim Öffnen			
	2	Kontinuierliches Signal beim Schließen			
	3	Kontinuierliches Signal beim Öffnen und Schließen			
	4	Kein Signal während der Bewegung, Verwendung in Verbindung mit o310, o311 und o312			
o314	Ausschaltverzögerung. Ausschalten nach eingestellter Zeit. Z.B. für Beleuchtung, die nach einer gewissen Zeit nach dem Schließen ausgeschaltet wird.		0,00 – 9,59 Min.	0,00	
o320	Warnzeit vor dem Start		0,00 – 9,59 Min.	0,00	
o321	Vorwarnfunktion in Verbindung mit o320		1 – 4	2	
	1	Dauersignal vor dem automatischen Schließen			
	2	Dauersignal vor dem Aufbau und automatischen Schließen			
	3	Dauersignal vor dem Schließsignal, Aufbau und automatischen Schließen			
	4	Kontinuierliches Signal vor allen Signalen			
o322	Funktion während der Warnzeit		1 – 2	1	
	1	Ausgangssignal deaktiviert bei Vorwarnung in einem anderen Ausgang			
	2	Ausgangssignal gemäß o310 - o313			

Nr.	Name		Grenzen	Werk	Eingestellt
o330*	Alarm bei Fehler gemäß o331 - o339 Alarm wird eingeschaltet, wenn er mindestens die im Kanal eingestellte Zeit aktiviert wird		0,00 – 9,59 Min.	0,00	
o331*	Alarm bei kaputtem Klemmschutz Zeit gemäß o330		0 – 1	0	
	0	Ausgeschaltet			
	1	Kontinuierliches Signal			
o332*	Alarm bei schwerwiegender Fehlermeldung auf dem Display		0 – 1	0	
	0	Ausgeschaltet			
	1	Kontinuierliches Signal			
o333*	Alarm bei unterbrochenem Stoppkreislauf		0 – 1	0	
	0	Ausgeschaltet			
	1	Kontinuierliches Signal			
o334*	Alarm bei offenem Tor		0 – 1	0	
	0	Ausgeschaltet			
	1	Kontinuierliches Signal			
o335*	Alarm bei Tor in Zwischenposition		0 – 1	0	
	0	Ausgeschaltet			
	1	Kontinuierliches Signal			
o336*	Alarm bei geschlossenem Tor		0 – 1	0	
	0	Ausgeschaltet			
	1	Kontinuierliches Signal			
o337*	Alarm bei aktivierter Fahrzeugschleife 1		0 – 1	0	
	0	Ausgeschaltet			
	1	Kontinuierliches Signal			
o338*	Alarm bei aktivierter Fahrzeugschleife 2		0 – 1	0	
	0	Ausgeschaltet			
	1	Kontinuierliches Signal			
o339*	Alarm bei unterbrochener Fotozelle		0 – 1	0	
	0	Ausgeschaltet			
	1	Kontinuierliches Signal			
o342*	Alarm bei nicht schwerwiegender Fehlermeldung auf dem Display		0 – 1	0	
	0	Ausgeschaltet			
	1	Kontinuierliches Signal			
o383	Umkehr der Kontaktfunktion für den Ausgang		1 – 2	1	
	1	Schließender Kontakt, NO			
	2	Schließender Kontakt, NC			

* = Nur wenn o300 auf 4 eingestellt ist

o391	Funktion, wenn SL.1, SL.2 oder Fotozelle/Schleife aktiviert wurden	01 – 14	01	
	01	Näherungssensor. Signal bei aktiviertem LOOP1, steht an, bis LOOP1 deaktiviert wird.		
	02	Näherungssensor. Signal bei aktiviertem LOOP2, steht an, bis LOOP2 deaktiviert wird.		
	03	Näherungssensor. Signal bei aktiviertem LOOP1 und LOOP2, steht an, bis entweder LOOP1 oder LOOP2 deaktiviert wird.		
	04	Näherungssensor. Signal bei aktiviertem PHOTO, steht an, bis PHOTO deaktiviert wird.		
	05	Näherungssensor. Signal bei aktiviertem PHOTO und LOOP1, steht an, bis entweder PHOTO oder LOOP1 deaktiviert wird.		
	06	Näherungssensor. Signal bei aktiviertem PHOTO und LOOP2, steht an, bis entweder PHOTO oder LOOP2 deaktiviert wird.		
	07	Näherungssensor. Signal bei aktiviertem PHOTO, LOOP1 und LOOP2, steht an, bis entweder PHOTO, LOOP1 oder LOOP2 deaktiviert wird.		
	08	Näherungssensor. Signal bei aktiviertem LOOP1 oder LOOP2, steht an, bis entweder LOOP1 oder LOOP2 deaktiviert wird.		
	09	Richtungsabtastung. Signal bei Aktivierung von LOOP1 und danach LOOP2. Signal steht an, bis LOOP2 deaktiviert wird.		
	10	Richtungsabtastung. Signal bei Aktivierung von LOOP1 und danach PHOTO. Signal steht an, bis PHOTO deaktiviert wird.		
	11	Richtungsabtastung. Signal bei Aktivierung von LOOP2 und danach LOOP1. Signal steht an, bis LOOP1 deaktiviert wird.		
	12	Richtungsabtastung. Signal bei Aktivierung von LOOP2 und danach PHOTO. Signal steht an, bis PHOTO deaktiviert wird.		
	13	Richtungsabtastung. Signal bei Aktivierung von PHOTO und danach LOOP1. Signal steht an, bis LOOP1 deaktiviert wird.		
	14	Richtungsabtastung. Signal bei Aktivierung von PHOTO und danach LOOP2. Signal steht an, bis LOOP2 deaktiviert wird.		

Programmierbarer Ausgang 4

Nr.	Name		Grenzen	Werk	Eingestellt
o400	Funktion des Ausgangs 4		0 – 4	0	
	0	Ausgeschaltet			
	1	Lageanzeige/Bewegung/Warnung. Signal gemäß o410 – o422			
	2	Näherungssensor/Richtungsabtastung. Signal gemäß o491			
	3	Schloss			
	4	Alarmausgang. Signal gemäß o430 – o442			
o410	Geöffnet		0 – 2	0	
	0	Ausgeschaltet			
	1	Kontinuierliches Signal			
	2	Blinkendes Signal			
o411	Zwischenposition		0 – 2	1	
	0	Ausgeschaltet			
	1	Kontinuierliches Signal			
	2	Blinkendes Signal			
o412	Geschlossen		0 – 2	1	
	0	Ausgeschaltet			
	1	Kontinuierliches Signal			
	2	Blinkendes Signal			
o413	Bewegung		0 – 7	0	
	0	Ausgeschaltet			
	1	Kontinuierliches Signal beim Öffnen			
	2	Kontinuierliches Signal beim Schließen			
	3	Kontinuierliches Signal beim Öffnen und Schließen			
	4	Kein Signal während der Bewegung, Verwendung in Verbindung mit o410, o411 und o412			
	5	Blinkendes Signal beim Öffnen			
	6	Blinkendes Signal beim Schließen			
	7	Blinkendes Signal beim Öffnen und Schließen			
o414	Ausschaltverzögerung. Ausschalten nach eingestellter Zeit. Z.B. für Beleuchtung, die nach einer gewissen Zeit nach dem Schließen ausgeschaltet wird.		0,00 – 9,59 Min.	0,00	
o420	Warnzeit vor dem Start		0,00 – 9,59 Min.	0,00	
o421	Vorwarnfunktion in Verbindung mit o420		1 – 8	2	
	1	Dauersignal vor dem automatischen Schließen			
	2	Dauersignal vor dem Aufbau und automatischen Schließen			
	3	Dauersignal vor dem Schließsignal, Aufbau und automatischen Schließen			
	4	Kontinuierliches Signal vor allen Signalen			
	5	Blinksignal vor dem automatischen Schließen			
	6	Blinksignal vor dem Aufbau und automatischen Schließen			
	7	Blinksignal vor dem Schließsignal, Aufbau und automatischen Schließen			
	8	Blinkendes Signal vor allen Signalen			

Nr.	Name		Grenzen	Werk	Eingestellt
o422	Funktion während der Warnzeit		1 – 2	1	
	1	Ausgangssignal deaktiviert bei Vorwarnung in einem anderen Ausgang			
	2	Ausgangssignal gemäß o410 - o413			
o423	Blinkfrequenz		0,1 – 2,0 Sek.	0,5	
o430*	Alarm bei Fehler gemäß o431 - o439 Alarm wird eingeschaltet, wenn er mindestens die im Kanal eingestellte Zeit aktiviert wird		0,00 – 9,59 Min.	0,00	
o431*	Alarm bei kaputtem Klemmschutz Zeit gemäß o430		0 – 1	0	
	0	Kontinuierliches Signal			
	1	Aktiviert			
o432*	Alarm bei schwerwiegender Fehlermeldung auf dem Display		0 – 1	0	
	0	Kontinuierliches Signal			
	1	Aktiviert			
o433*	Alarm bei unterbrochenem Stoppkreislauf		0 – 1	0	
	0	Ausgeschaltet			
	1	Kontinuierliches Signal			
o434*	Alarm bei offenem Tor		0 – 1	0	
	0	Ausgeschaltet			
	1	Kontinuierliches Signal			
o435*	Alarm bei Tor in Zwischenposition		0 – 1	0	
	0	Ausgeschaltet			
	1	Kontinuierliches Signal			
o436*	Alarm bei geschlossenem Tor		0 – 1	0	
	0	Ausgeschaltet			
	1	Kontinuierliches Signal			
o437*	Alarm bei aktivierter Fahrzeugschleife 1		0 – 1	0	
	0	Ausgeschaltet			
	1	Kontinuierliches Signal			
o438*	Alarm bei aktivierter Fahrzeugschleife 2		0 – 1	0	
	0	Ausgeschaltet			
	1	Kontinuierliches Signal			
o439*	Alarm bei unterbrochener Fotozelle		0 – 1	0	
	0	Ausgeschaltet			
	1	Kontinuierliches Signal			
o442*	Alarm bei nicht schwerwiegender Fehlermeldung auf dem Display		0 – 1	0	
	0	Ausgeschaltet			
	1	Kontinuierliches Signal			
o483	Umkehr der Kontaktfunktion für den Ausgang		1 – 2	1	
	1	Schließender Kontakt, NO			
	2	Schließender Kontakt, NC			

* = Nur wenn o400 auf 4 eingestellt ist

o491	Funktion, wenn LOOP1, LOOP2 oder PHOTO aktiviert wurden		01 – 14	01	
	01	Näherungssensor. Signal bei aktiviertem LOOP1, steht an, bis LOOP1 deaktiviert wird.			
	02	Näherungssensor. Signal bei aktiviertem LOOP2, steht an, bis LOOP2 deaktiviert wird.			
	03	Näherungssensor. Signal bei aktiviertem LOOP1 und LOOP2, steht an, bis entweder LOOP1 oder LOOP2 deaktiviert wird.			
	04	Näherungssensor. Signal bei aktiviertem PHOTO, steht an, bis PHOTO deaktiviert wird.			
	05	Näherungssensor. Signal bei aktiviertem PHOTO und LOOP1, steht an, bis entweder PHOTO oder LOOP1 deaktiviert wird.			
	06	Näherungssensor. Signal bei aktiviertem PHOTO und LOOP2, steht an, bis entweder PHOTO oder LOOP2 deaktiviert wird.			
	07	Näherungssensor. Signal bei aktiviertem PHOTO, LOOP1 und LOOP2, steht an, bis entweder PHOTO, LOOP1 oder LOOP2 deaktiviert wird.			
	08	Näherungssensor. Signal bei aktiviertem LOOP1 oder LOOP2, steht an, bis entweder LOOP1 oder LOOP2 deaktiviert wird.			
	09	Richtungsabtastung. Signal bei Aktivierung von LOOP1 und danach LOOP2. Signal steht an, bis LOOP2 deaktiviert wird.			
	10	Richtungsabtastung. Signal bei Aktivierung von LOOP1 und danach PHOTO. Signal steht an, bis PHOTO deaktiviert wird.			
	11	Richtungsabtastung. Signal bei Aktivierung von LOOP2 und danach LOOP1. Signal steht an, bis LOOP1 deaktiviert wird.			
	12	Richtungsabtastung. Signal bei Aktivierung von LOOP2 und danach PHOTO. Signal steht an, bis PHOTO deaktiviert wird.			
	13	Richtungsabtastung. Signal bei Aktivierung von PHOTO und danach LOOP1. Signal steht an, bis LOOP1 deaktiviert wird.			
	14	Richtungsabtastung. Signal bei Aktivierung von PHOTO und danach LOOP2. Signal steht an, bis LOOP2 deaktiviert wird.			

Programmierbarer Ausgang 5

Nr.	Name		Grenzen	Werk	Eingestellt
o500	Funktion des Ausgangs 1		0 – 4	0	
	0	Ausgeschaltet			
	1	Lageanzeige/Bewegung/Warnung. Signal gemäß o510 – o522			
	2	Näherungssensor/Richtungsabtastung. Signal gemäß o591			
	3	Schloss			
	4	Alarmausgang. Signal gemäß o530 – o542			
o510	Geöffnet		0 – 1	0	
	0	Ausgeschaltet			
	1	Kontinuierliches Signal			
o511	Zwischenposition		0 – 1	0	
	0	Ausgeschaltet			
	1	Kontinuierliches Signal			
o512	Geschlossen		0 – 1	0	
	0	Ausgeschaltet			
	1	Kontinuierliches Signal			
o513	Bewegung		0 – 4	4	
	0	Ausgeschaltet			
	1	Kontinuierliches Signal beim Öffnen			
	2	Kontinuierliches Signal beim Schließen			
	3	Kontinuierliches Signal beim Öffnen und Schließen			
	4	Kein Signal während der Bewegung, Verwendung in Verbindung mit o510, o511 und o512			
o514	Ausschaltverzögerung. Ausschalten nach eingestellter Zeit. Z.B. für Beleuchtung, die nach einer gewissen Zeit nach dem Schließen ausgeschaltet wird.		0,00 – 9,59 Min.	0,00	
o520	Warnzeit vor dem Start		0,00 – 9,59 Min.	0,00	
o521	Vorwarnfunktion in Verbindung mit o520		1 – 4	2	
	1	Dauersignal vor dem automatischen Schließen			
	2	Dauersignal vor dem Aufbau und automatischen Schließen			
	3	Dauersignal vor dem Schließsignal, Aufbau und automatischen Schließen			
	4	Kontinuierliches Signal vor allen Signalen			
o522	Funktion während der Warnzeit		1 – 2	1	
	1	Ausgangssignal deaktiviert bei Vorwarnung in einem anderen Ausgang			
	2	Ausgangssignal gemäß o510 - o513			

Nr.	Name		Grenzen	Werk	Eingestellt
o530*	Alarm bei Fehler gemäß o531 - o539 Alarm wird eingeschaltet, wenn er mindestens die im Kanal eingestellte Zeit aktiviert wird		0,00 – 9,59 Min.	0,00	
o531*	Alarm bei kaputtem Klemmschutz Zeit gemäß o530		0 – 1	0	
	0	Ausgeschaltet			
	1	Kontinuierliches Signal			
o532*	Alarm bei schwerwiegender Fehlermeldung auf dem Display		0 – 1	0	
	0	Ausgeschaltet			
	1	Kontinuierliches Signal			
o533*	Alarm bei unterbrochenem Stoppkreislauf		0 – 1	0	
	0	Ausgeschaltet			
	1	Kontinuierliches Signal			
o534*	Alarm bei offenem Tor		0 – 1	0	
	0	Ausgeschaltet			
	1	Kontinuierliches Signal			
o535*	Alarm bei Tor in Zwischenposition		0 – 1	0	
	0	Ausgeschaltet			
	1	Kontinuierliches Signal			
o536*	Alarm bei geschlossenem Tor		0 – 1	0	
	0	Ausgeschaltet			
	1	Kontinuierliches Signal			
o537*	Alarm bei aktivierter Fahrzeugschleife 1		0 – 1	0	
	0	Ausgeschaltet			
	1	Kontinuierliches Signal			
o538*	Alarm bei aktivierter Fahrzeugschleife 2		0 – 1	0	
	0	Ausgeschaltet			
	1	Kontinuierliches Signal			
o539*	Alarm bei unterbrochener Fotozelle		0 – 1	0	
	0	Ausgeschaltet			
	1	Kontinuierliches Signal			
o542*	Alarm bei nicht schwerwiegender Fehlermeldung auf dem Display		0 – 1	0	
	0	Ausgeschaltet			
	1	Kontinuierliches Signal			
o583	Umkehr der Kontaktfunktion für den Ausgang		1 – 2	1	
	1	Schließender Kontakt, NO			
	2	Unterbrechender Kontakt, NC			

* = Nur wenn o500 auf 4 eingestellt ist

o591	Funktion, wenn LOOP1, LOOP2 oder PHOTO aktiviert wurden		01 – 14	01	
	01	Näherungssensor. Signal bei aktiviertem LOOP1, steht an, bis LOOP1 deaktiviert wird.			
	02	Näherungssensor. Signal bei aktiviertem LOOP2, steht an, bis LOOP2 deaktiviert wird.			
	03	Näherungssensor. Signal bei aktiviertem LOOP1 und LOOP2, steht an, bis entweder LOOP1 oder LOOP2 deaktiviert wird.			
	04	Näherungssensor. Signal bei aktiviertem PHOTO, steht an, bis PHOTO deaktiviert wird.			
	05	Näherungssensor. Signal bei aktiviertem PHOTO und LOOP1, steht an, bis entweder PHOTO oder LOOP1 deaktiviert wird.			
	06	Näherungssensor. Signal bei aktiviertem PHOTO und LOOP2, steht an, bis entweder PHOTO oder LOOP2 deaktiviert wird.			
	07	Näherungssensor. Signal bei aktiviertem PHOTO, LOOP1 und LOOP2, steht an, bis entweder PHOTO, LOOP1 oder LOOP2 deaktiviert wird.			
	08	Näherungssensor. Signal bei aktiviertem LOOP1 oder LOOP2, steht an, bis entweder LOOP1 oder LOOP2 deaktiviert wird.			
	09	Richtungsabtastung. Signal bei Aktivierung von LOOP1 und danach LOOP2. Signal steht an, bis LOOP2 deaktiviert wird.			
	10	Richtungsabtastung. Signal bei Aktivierung von LOOP1 und danach PHOTO. Signal steht an, bis PHOTO deaktiviert wird.			
	11	Richtungsabtastung. Signal bei Aktivierung von LOOP2 und danach LOOP1. Signal steht an, bis LOOP1 deaktiviert wird.			
	12	Richtungsabtastung. Signal bei Aktivierung von LOOP2 und danach PHOTO. Signal steht an, bis PHOTO deaktiviert wird.			
	13	Richtungsabtastung. Signal bei Aktivierung von PHOTO und danach LOOP1. Signal steht an, bis LOOP1 deaktiviert wird.			
	14	Richtungsabtastung. Signal bei Aktivierung von PHOTO und danach LOOP2. Signal steht an, bis LOOP2 deaktiviert wird.			

Programmierbarer Ausgang 6

Nr.	Name		Grenzen	Werk	Eingestellt
o600	Funktion des Ausgangs 1		0 – 4	0	
	0	Ausgeschaltet			
	1	Lageanzeige/Bewegung/Warnung. Signal gemäß o610 – o622			
	2	Näherungssensor/Richtungsabtastung. Signal gemäß o691			
	3	Schloss			
	4	Alarmausgang. Signal gemäß o630 – o642			
o610	Geöffnet		0 – 1	0	
	0	Ausgeschaltet			
	1	Kontinuierliches Signal			
o611	Zwischenposition		0 – 1	0	
	0	Ausgeschaltet			
	1	Kontinuierliches Signal			
o612	Geschlossen		0 – 1	0	
	0	Ausgeschaltet			
	1	Kontinuierliches Signal			
o613	Bewegung		0 – 4	4	
	0	Ausgeschaltet			
	1	Kontinuierliches Signal beim Öffnen			
	2	Kontinuierliches Signal beim Schließen			
	3	Kontinuierliches Signal beim Öffnen und Schließen			
	4	Kein Signal während der Bewegung, Verwendung in Verbindung mit o610, o611 und o612			
o614	Ausschaltverzögerung. Ausschalten nach eingestellter Zeit. Z.B. für Beleuchtung, die nach einer gewissen Zeit nach dem Schließen ausgeschaltet wird.		0,00 – 9,59 Min.	0,00	
o620	Warnzeit vor dem Start		0,00 – 9,59 Min.	0,00	
o621	Vorwarnfunktion in Verbindung mit o620		1 – 4	2	
	1	Dauersignal vor dem automatischen Schließen			
	2	Dauersignal vor dem Aufbau und automatischen Schließen			
	3	Dauersignal vor dem Schließsignal, Aufbau und automatischen Schließen			
	4	Kontinuierliches Signal vor allen Signalen			
o622	Funktion während der Warnzeit		1 – 2	1	
	1	Ausgangssignal deaktiviert bei Vorwarnung in einem anderen Ausgang			
	2	Ausgangssignal gemäß o610 - o613			

Nr.	Name		Grenzen	Werk	Eingestellt
o630*	Alarm bei Fehler gemäß o631 - o639 Alarm wird eingeschaltet, wenn er mindestens die im Kanal eingestellte Zeit aktiviert wird		0,00 – 9,59 Min.	0,00	
o631*	Alarm bei kaputtem Klemmschutz Zeit gemäß o630		0 – 1	0	
	0	Ausgeschaltet			
	1	Kontinuierliches Signal			
o632*	Alarm bei schwerwiegender Fehlermeldung auf dem Display		0 – 1	0	
	0	Ausgeschaltet			
	1	Kontinuierliches Signal			
o633*	Alarm bei unterbrochenem Stoppkreislauf		0 – 1	0	
	0	Ausgeschaltet			
	1	Kontinuierliches Signal			
o634*	Alarm bei offenem Tor		0 – 1	0	
	0	Ausgeschaltet			
	1	Kontinuierliches Signal			
o635*	Alarm bei Tor in Zwischenposition		0 – 1	0	
	0	Ausgeschaltet			
	1	Kontinuierliches Signal			
o636*	Alarm bei geschlossenem Tor		0 – 1	0	
	0	Ausgeschaltet			
	1	Kontinuierliches Signal			
o637*	Alarm bei aktivierter Fahrzeugschleife 1		0 – 1	0	
	0	Ausgeschaltet			
	1	Kontinuierliches Signal			
o638*	Alarm bei aktivierter Fahrzeugschleife 2		0 – 1	0	
	0	Ausgeschaltet			
	1	Kontinuierliches Signal			
o639*	Alarm bei unterbrochener Fotozelle		0 – 1	0	
	0	Ausgeschaltet			
	1	Kontinuierliches Signal			
o642*	Alarm bei nicht schwerwiegender Fehlermeldung auf dem Display		0 – 1	0	
	0	Ausgeschaltet			
	1	Kontinuierliches Signal			
o683	Umkehr der Kontaktfunktion für den Ausgang		1 – 2	1	
	1	Schließender Kontakt, NO			
	2	Unterbrechender Kontakt, NC			

* = Nur wenn o600 auf 4 eingestellt ist.

o691	Funktion, wenn LOOP1, LOOP2 oder PHOTO aktiviert wurden		01 – 14	01	
	01	Näherungssensor. Signal bei aktiviertem LOOP1, steht an, bis LOOP1 deaktiviert wird.			
	02	Näherungssensor. Signal bei aktiviertem LOOP2, steht an, bis LOOP2 deaktiviert wird.			
	03	Näherungssensor. Signal bei aktiviertem LOOP1 und LOOP2, steht an, bis entweder LOOP1 oder LOOP2 deaktiviert wird.			
	04	Näherungssensor. Signal bei aktiviertem PHOTO, steht an, bis PHOTO deaktiviert wird.			
	05	Näherungssensor. Signal bei aktiviertem PHOTO und LOOP1, steht an, bis entweder PHOTO oder LOOP1 deaktiviert wird.			
	06	Näherungssensor. Signal bei aktiviertem PHOTO und LOOP2, steht an, bis entweder PHOTO oder LOOP2 deaktiviert wird.			
	07	Näherungssensor. Signal bei aktiviertem PHOTO, LOOP1 und LOOP2, steht an, bis entweder PHOTO, LOOP1 oder LOOP2 deaktiviert wird.			
	08	Näherungssensor. Signal bei aktiviertem LOOP1 oder LOOP2, steht an, bis entweder LOOP1 oder LOOP2 deaktiviert wird.			
	09	Richtungsabtastung. Signal bei Aktivierung von LOOP1 und danach LOOP2. Signal steht an, bis LOOP2 deaktiviert wird.			
	10	Richtungsabtastung. Signal bei Aktivierung von LOOP1 und danach PHOTO. Signal steht an, bis PHOTO deaktiviert wird.			
	11	Richtungsabtastung. Signal bei Aktivierung von LOOP2 und danach LOOP1. Signal steht an, bis LOOP1 deaktiviert wird.			
	12	Richtungsabtastung. Signal bei Aktivierung von LOOP2 und danach PHOTO. Signal steht an, bis PHOTO deaktiviert wird.			
	13	Richtungsabtastung. Signal bei Aktivierung von PHOTO und danach LOOP1. Signal steht an, bis LOOP1 deaktiviert wird.			
	14	Richtungsabtastung. Signal bei Aktivierung von PHOTO und danach LOOP2. Signal steht an, bis LOOP2 deaktiviert wird.			

FAAC